ALZANTE SCORREVOLE

Climatech IMAGO 78mm

HS-I 2.10

Sezione verticale

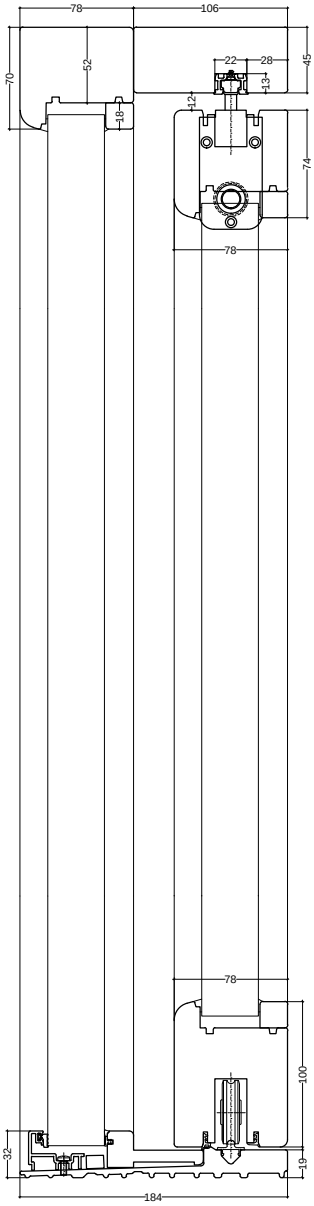

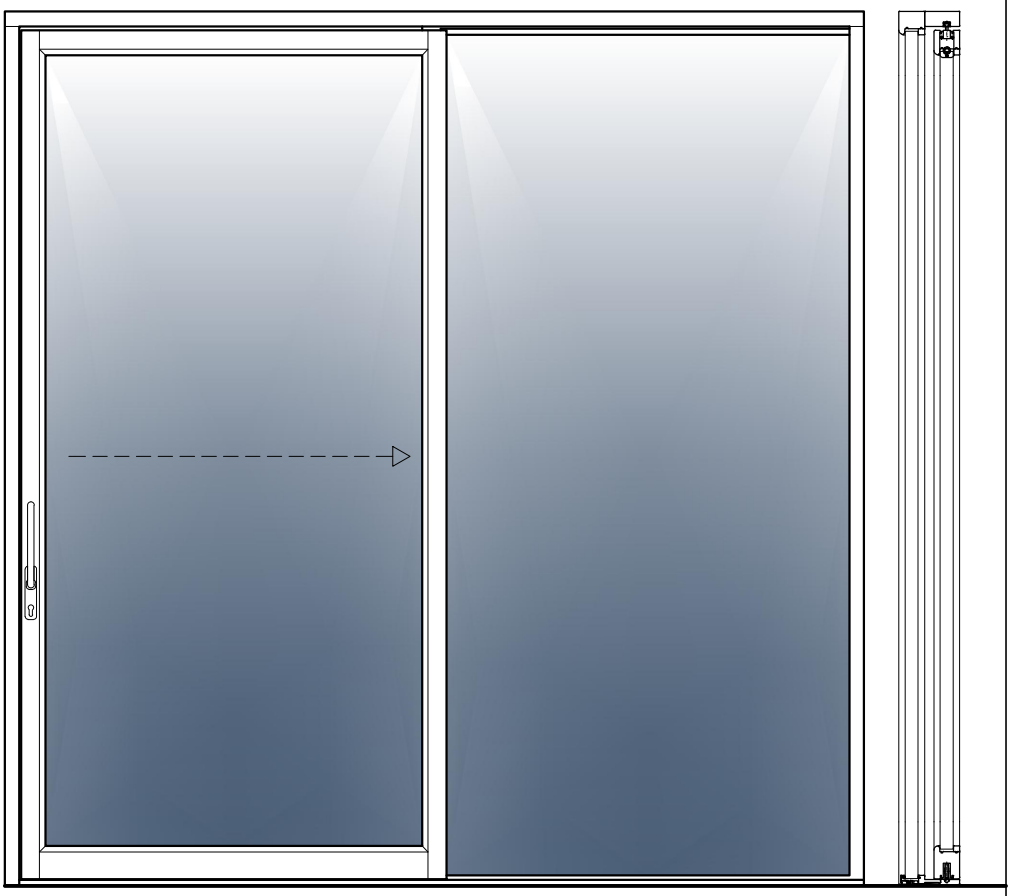

Sezione orizzontale

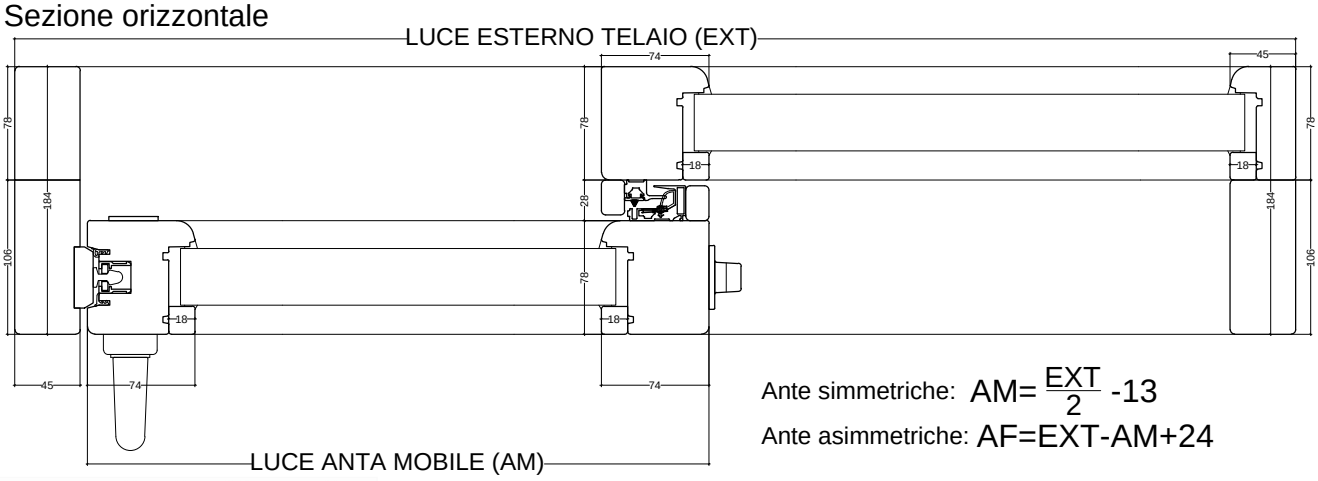

Ante simmetriche: $AM=\frac{EXT}{2}-13$

Ante asimmetriche: $AF=EXT-AM+24$

Falegnameria mastribbart
www.mastribbart.it

VIA CORRADO ALVARO 10 - 89843 STEFANACONI (VV) -
TEL 0963508521 -CELL 3204921000 - E-MAIL info@mastribbart.it